ГАЗОНОКОСИЛКА

CityMower 18 | 3 600 HB9 A00

Содержание

Перечень запасных частей 2

Инструкции по смазке продукта 4

Информация о продукте 5

Иллюстрация – Тип 6

ООО Роберт Бош
Max-Lang-Strasse 40-46
DE-70771 Leinfelden-Echterdingen
https://www.boschtoolservice.com

Перечень запасных частей

Позиция	Номер детали	Описание	Иллюстрация	Цена	Количество	Ценовая группа
1	1 607 022 67Y	МОТОР ПОСТОЯННОГО ТОКА	1	5 983,33 RUB *	1	46
2	1 607 233 5JD	ЭЛЕКТРОННЫЙ МОДУЛЬ	1	4 728,33 RUB *	1	44
32	F 016 L66 162	болт	1	51,67 RUB *	3	10
39/2	F 016 L36 542	болт M5x8 Csk Hd.	1	101,67 RUB *	2	13
39/4	F 016 L66 895	Фиксатор кабеля	1	51,67 RUB *	1	10
39/7	1 600 A01 R0B	БАРАШКОВАЯ ГАЙКА СЕРЫЙ	1	93,33 RUB *	1	12
40	F 016 L66 678	КОРПУС ГАЗОНОКОСИЛКИ ЧЕРНЫЙ	1	953,33 RUB *	1	29
42	1 600 A01 N60	ГРЕБЕНКА	1	210,00 RUB *	2	17
43	1 600 A01 LD8	КОЖУХ МОТОРА	1	-	1	
43/1	1 600 A01 D9E	КОЖУХ МОТОРА	1	4 728,33 RUB *	1	44
43/2	1 600 A01 LD4	КОРПУС ВЫКЛЮЧАТЕЛЯ	1	170,00 RUB *	1	16
43/3	F 016 L90 054	КЛЮЧ	1	308,33 RUB *	1	20
43/4	1 600 A01 D9H	Кронштейн аккумулятора	1	847,50 RUB *	1	28
43/5	F 016 104 250	ВЫКЛЮЧАТЕЛЬ	1	308,33 RUB *	1	20
43/6	1 600 A01 D9F	КРЫШКА АККУМУЛЯТОРА	1	735,83 RUB *	1	27
43/7	1 600 A01 LX1	Жгут проводов	1	535,83 RUB *	1	24
43/8	1 618 C00 426	Винт	1	51,67 RUB *	1	10
43/9	1 600 A01 D9D	РУЧКА	1	535,83 RUB *	1	24
52/1	F 016 L68 031	ОСЬ	1	118,33 RUB *	1	14
52/2	F 016 L68 050	РЫЧАГ	1	265,83 RUB *	1	19
55	F 016 L68 023	НОЖ КОСИЛКИ	1	953,33 RUB *	1	29
58	F 016 L68 024	ПРОМЕЖУТОЧНАЯ ШАЙБА	1	170,00 RUB *	1	16
59	1 603 435 08F	ВИНТ С ШЕСТИГРАННОЙ ГОЛОВ	1	51,67 RUB *	1	10
61/1	F 016 L68 029	ОСЬ	1	101,67 RUB *	1	13
61/2	1 600 A01 P67	РЫЧАГ	1	101,67 RUB *	1	13
61/3	F 016 L68 027	ПРУЖИНА	1	101,67 RUB *	1	13
75/1	F 016 L68 054	Рукоятка основная	1	593,33 RUB *	1	25
75/14	F 016 T49 429	САМОНАРЕЗАЮЩИЙ ВИНТ 4x19 MM	1	51,67 RUB *	4	10
75/3	F 016 L90 849	Коммутационная панель	1	847,50 RUB *	1	28
75/3/1	F 016 L67 218	КОРПУС ШТЕКЕРНЫХ РАЗЪЕМОВ	1	210,00 RUB *	1	17
75/3/2	F 016 L90 847	СОЕДИНИТЕЛЬНЫЙ КАБЕЛЬ	1	735,83 RUB *	1	27
75/3/803	F 016 104 163	КОМПЛЕКТ ВЫКЛЮЧАТЕЛЯ	1	650,83 RUB *	1	26
75/3/804	F 016 104 213	Канатная направляющая	1	355,83 RUB *	1	21

* Рекомендованные розничные цены в рублях без НДС. Рекомендованные розничные цены не являются обязательными. Точную информацию о розничных ценах можно получить у дилеров ООО «Роберт Бош». Данная информация не является офертой, определяемой положениями статей 435, 437 Гражданского Кодекса РФ. Данный сайт предназначен только для подбора оригинальных запасных частей. Для осуществления заказа, пожалуйста, обращайтесь к ближайшему дилеру или в авторизованные сервисные центры

ООО Роберт Бош
Max-Lang-Strasse 40-46
DE-70771 Leinfelden-Echterdingen

Перечень запасных частей

Позиция	Номер детали	Описание	Иллюстрация	Цена	Количество	Ценовая группа
75/4	F 016 105 448	Переключатель в сборе	1	1 420,00 RUB *	1	32
75/5	F 016 104 361	Стакан	1	170,00 RUB *	1	16
78	F 016 L66 682	НИЖНЯЯ РУКОЯТКА ЧЕРНЫЙ	1	355,83 RUB *	1	21
79	F 016 L66 655	НИЖНЯЯ РУКОЯТКА ЧЕРНЫЙ	1	355,83 RUB *	1	21
80	F 016 L66 683	НИЖНЯЯ ЧАСТЬ КОЛЛЕКТОРА	1	650,83 RUB *	1	26
82	1 600 A01 N2G	ФАРТУК	1	149,17 RUB *	1	15
83	1 600 A01 N2H	ВЕРХНЯЯ ЧАСТЬ КОЛЛЕКТОРА	1	355,83 RUB *	1	21
84	F 016 L66 685	РУЧКА	1	118,33 RUB *	1	14
85	F 016 L66 687	Нажимная кнопка	1	80,83 RUB *	1	11
90	F 016 L68 025	ШАРНИРНАЯ ЧАСТЬ	1	308,33 RUB *	1	20
91	F 016 L68 007	ВСТАВКА	1	80,83 RUB *	1	11
92	F 016 L68 008	ВСТАВКА	1	80,83 RUB *	1	11
93	F 016 L68 009	ВСТАВКА	1	80,83 RUB *	1	11
94	F 016 L68 010	ВСТАВКА	1	80,83 RUB *	1	11
95	F 016 L68 011	ВСТАВКА	1	80,83 RUB *	1	11
96	F 016 L68 018	ДЕКОРАТИВНАЯ РЕШЕТКА	1	80,83 RUB *	1	11
97	1 600 A01 N2J	ЗАЩЕЛКА ДЛЯ ПРИБОРА	1	51,67 RUB *	2	10
99	F 016 L68 034	БАЛАНСИРОВОЧНЫЕ ГРУЗИКИ	1	355,83 RUB *	1	21
501	F 016 T40 590	Уплотнительная шайба Ø8,15 MM	1	80,83 RUB *	1	11
502	F 016 L68 015	ПРОКЛАДОЧНОЕ КОЛЬЦО Ø8,15 MM	1	51,67 RUB *	1	10
503	F 016 T48 990	Рифленая шайба Ø8 MM ЧЕРНЫЙ	1	51,67 RUB *	4	10
504	F 016 L68 124	Винт Torx с пл. головк.	1	51,67 RUB *	7	10
505	2 603 410 048	Винт M4x8	1	80,83 RUB *	6	11
650/2	1 607 A35 07H	БЛОК АККУМУЛЯТОРОВ PBA 18V 4,0Ah	1	6 910,83 RUB *	1	47
650/3	2 607 225 965	БЫСТРОЗАРЯДНОЕ УСТРОЙСТВО EU AL 1830 CV 230/14,4-18V 1h	1	2 727,50 RUB *	1	38
650/3	2 607 225 967	ЗАРЯДНОЕ УСТРОЙСТВО GB AL 1830 CV 230/14,4-18V 1h	1	3 998,33 RUB *	1	42
650/3	2 607 226 077	ЗАРЯДНОЕ УСТРОЙСТВО EU AL 1815 CV 230/14,4-18V 3h	1	2 727,50 RUB *	1	38
650/3	2 607 226 079	ЗАРЯДНОЕ УСТРОЙСТВО UK AL 1815 CV 230/14,4-18V 3h	1	2 727,50 RUB *	1	38
808	1 601 11A 74N	Этикетка типа	1	101,67 RUB *	1	13
887	F 016 104 220	КОЛЕСО	1	476,67 RUB *	4	23

* Рекомендованные розничные цены в рублях без НДС. Рекомендованные розничные цены не являются обязательными. Точную информацию о розничных ценах можно получить у дилеров ООО «Роберт Бош». Данная информация не является офертой, определяемой положениями статей 435, 437 Гражданского Кодекса РФ. Данный сайт предназначен только для подбора оригинальных запасных частей. Для осуществления заказа, пожалуйста, обращайтесь к ближайшему дилеру или в авторизованные сервисные центры

ООО Роберт Бош
Max-Lang-Strasse 40-46
DE-70771 Leinfelden-Echterdingen

Инструкции по смазке продукта : ГАЗОНОКОСИЛКА - CityMower 18 - 3 600 HB9 A00

Отсвуствует информация по смазке на этот продукт

ООО Роберт Бош
Max-Lang-Strasse 40-46
DE-70771 Leinfelden-Echterdingen
https://www.boschtoolservice.com

Информация о продукте : ГАЗОНОКОСИЛКА - CityMower 18 - 3 600 HB9 A00

Номер продукта	3 600 HB9 A00
Описание	ГАЗОНОКОСИЛКА
Текст DIN	
ID_Text_Ext	
Название инструмента	CityMower 18
Напряжение_1	18 V
Код страны производителя	EU

ООО Роберт Бош
Max-Lang-Strasse 40-46
DE-70771 Leinfelden-Echterdingen
https://www.boschtoolservice.com

Иллюстрация – Тип - E

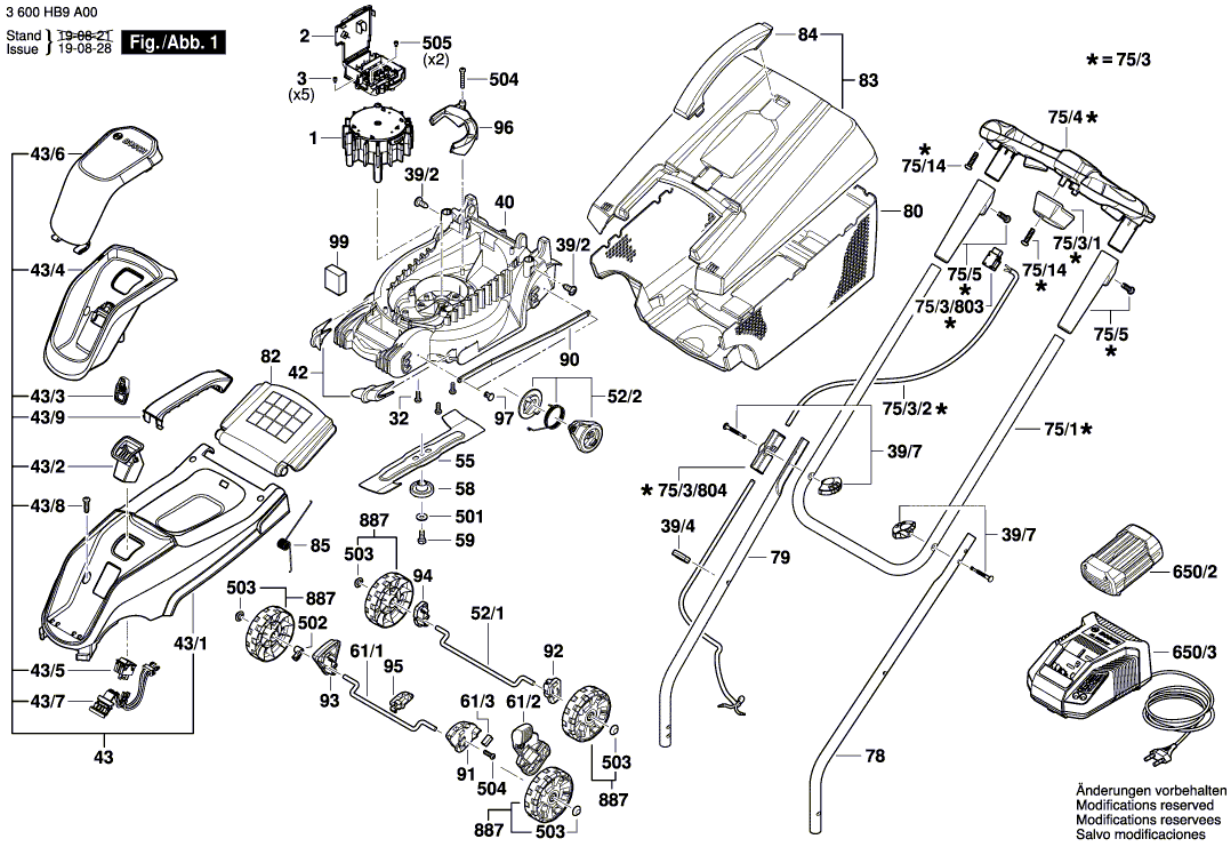

ООО Роберт Бош
Max-Lang-Strasse 40-46
DE-70771 Leinfelden-Echterdingen
https://www.boschtoolservice.com